ترک اسپات سه فاز ۳۵

خانواده-ترک و اسپات لایت	IP ۲۰	Ik۰۵	LED		Ta25					

خانواده چراغ های اسپات، با توان ۵ وات، شار نوری ۵۵۰ لومن و ولتاژ متناوب ورودی ۲۴۰-۲۲۰ولت.

مشخصات فنی

چراغ نقطه ای با سیستم ساده خود بر روشنایی محیط تاثیر می گذارد و نور تاکیدی محیط را تامین می کند و همچنین با ترکیب چراغ های خطی می تواند محیطی بسیار زیبا ایجاد کند. بدنه چراغ از جنس آلومینیوم اکسترود شده با رنگ پودری الکترواستاتیک به رنگ مشکی و سفید می باشد (سایر رنگ ها سفارشی می باشد). زاویه پخش نور ۴۲ درجه می باشد (زاویه ۱۵، ۲۴ و ۳۰ درجه سفارشی می باشد). رنگ نور چراغ ۶۰۰۰-۳۰۰۰ کلوین ، با توان ۵ وات, ضریب نمود رنگ CRI>۸۰ و گام مک آدام ۳ می‌باشد.

ابعاد: Ø۳۵ x ۱۳۰ x ۱۲۵ mm
توان کلی: ۵ w
شار نوری چراغ: ۵۵۰ lm
بهره وری و نورپردازی: ۱۱۰ lm/w
وزن: ۰.۲ kg

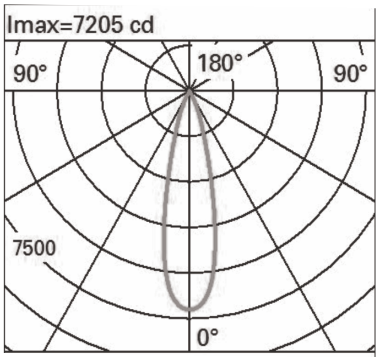

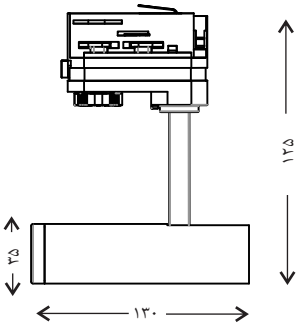

دمای رنگ: ۶۰۰۰-۳۰۰۰ کلوین
میانگین عمر مفید: ۵۰۰۰۰ ساعت L۷۰ در ۲۵ سانتیگراد
توان ورودی چراغ: ۵ وات

کاربرد:

- دکوراتیو
- گالری هنری
- هتل
- مسکونی
- اداری

نصب و راه اندازی:

نصب به راحتی بدون نیاز به ابزار تنها با فشار دست داخل ریل سه فاز و قفل کردن لوازم جانبی متصل به چراغ انجام میشود.

قابلیت‌ها: